CESAB

Elevador electrónico
operador a bordo

OC US ac

El elevador con operador sentado, ideal para el desplazamiento horizontal y vertical por largos trayectos.

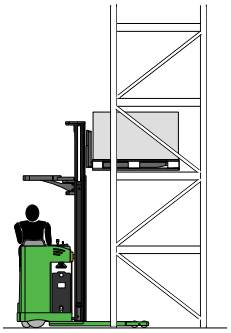

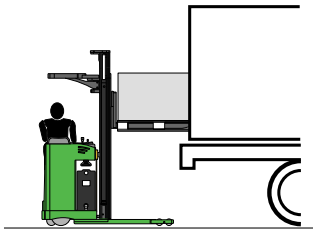

Los OC US ac son elevadores con operador a bordo sentado y conducción con volante con dirección asistida transversal adecuados para el desplazamiento horizontal y vertical por largos recorridos. La batería de gran capacidad garantiza una buena autonomía de trabajo. Montantes de gran visibilidad con elevación de 1.560 mm a 5.310 mm. Se distinguen por su manejabilidad y sus dimensiones compactas, por lo que resultan adecuados para su uso en todos los sectores merceológicos.

Bastidor

Realizado en una estructura plegada para minimizar las tensiones inducidas por las soldaduras, ofrece la máxima estabilidad y una mayor resistencia mecánica en todas las condiciones de tracción y almacenamiento. La configuración con cuatro puntos de apoyo ofrece la máxima estabilidad. Se puede acceder fácilmente a la caja de la batería a través de una tapa con bisagras articuladas que simplifica las operaciones de llenado y mantenimiento periódico de las baterías. Se ha prestado especial atención al acceso sencillo a las partes mecánicas para poder reducir al mínimo los costes de mantenimiento ordinario.

Montantes

Los montantes CESAB están realizados con perfiles extruidos en frío que garantizan una gran resistencia a la torsión y a la flexión. Los cilindros de elevación instalados en el exterior de los perfiles del montante y de las cadenas en posición protegida para obtener un mayor campo visual y una mejor seguridad operativa. Se ofrecen versiones simplex, duplex y triplex con gran elevación libre. La función de oscilación en el montante de serie facilita las operaciones de almacenaje y recogida de la carga.

Funciones hidráulicas

El motor de elevación, potente y silencioso, de 4kW, con una alta relación de transmisión, ofrece altas prestaciones con un bajo consumo de energía. Las bombas son de alta eficiencia y muy silenciosas.

Tracción

El motor de tracción de CA potente y fiable es capaz de satisfacer los

requisitos de rendimiento más exigentes en todas las condiciones de carga.

Sistema electrónico

La máquina está equipada con un control de CA con recuperación de energía en frenado:

- al soltar el pedal del acelerador
- al invertir la dirección de marcha

Este control actúa en todas las funciones de la carretilla y permite realizar muchas regulaciones que permiten optimizar las prestaciones de la máquina misma, adaptándola a los diferentes tipos de trabajo a los que está destinada y garantizando un consumo de energía reducido y un funcionamiento silencioso.

Confort de recogida y almacenaje

La configuración con cuatro puntos de apoyo ofrece la máxima estabilidad lateral, garantizando la máxima seguridad y confort durante las operaciones de recogida y almacenamiento. La elevación, la bajada y la cinta transportadora controladas con palancas garantizan una elevación precisa de la carga y una bajada progresiva. La elevación precisa y sensible de la carga se obtiene gracias a un motor hidráulico con un sistema de regulación del fluido hidráulico que reduce el ruido. La velocidad de elevación y de bajada ha mejorado, permitiendo operaciones más rápidas. El montaje de silent blocks en los cilindros laterales evita los contragolpes durante la bajada con y sin carga que pueden comprometer la estabilidad de la carga.

Asiento del conductor

- siège confort réglable ;
- asiento confort regulable;
- plataforma reposapiés antideslizante;
- volante de diámetro reducido;
- escalón de entrada que facilita el acceso al operador.

Tracción garantizada en todas las condiciones

El eje posterior autonivelante garantiza la máxima tracción en todas las superficies incluso con la carga.

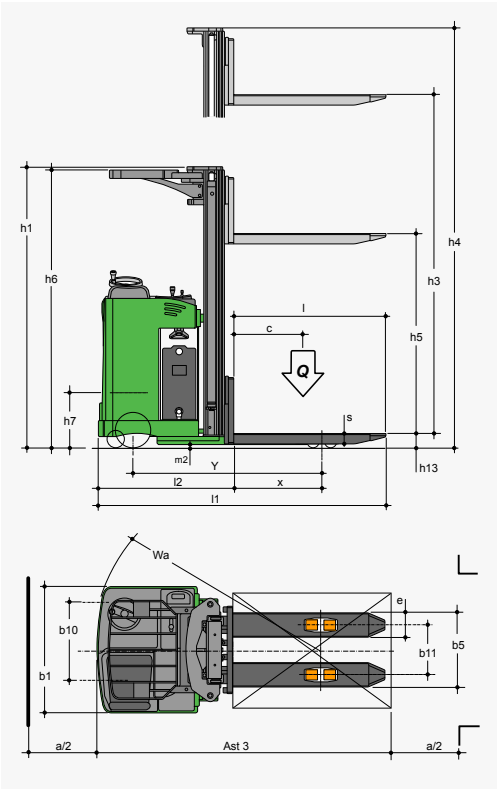

Elevación libre total para columna duplex	0	Llenado automático batería	o
Elevación libre total para columna triplex	0	Sistema de frenado electrónico	s
Transportador de rodillos lateral batería individual	0	Control electrónico de velocidad	s
Transportador de rodillos lateral batería doble	0	Freno electromagnético de estacionamiento	s
Ejecución para celda frigorífica	0	Indicador de estado de carga de batería-cuentahoras	s
s=estándar		o=opcional	

h3		h1	h4	h5	(Q) t
1.560 sx	mm	2.090	2.250	1.565	1.5
3.010 dx	mm	2.120	3.730	1.525 *	1.5
3.510 dx	mm	2.370	4.230	1.775 *	1.3
4.560 tx	mm	2.120	5.280	1.525 *	0.9
5.310 tx	mm	2.370	6.020	1.775 *	0.7
(*) opcional					

Características	1.1	Fabricant				OMG S.r.l. a Socio único
	1.2	Modelo				OC US ac
	1.3	Grupo propulsor: E (eléctrico)				E
	1.4	Tipo de conducción: T (timón) S (volante) A (acompañamiento) P (de pie) R (sentado)				S / R
	1.5	Capacidad de carga		Q	t	1.5
	1.6	Baricentro		c	mm	600
	1.8	Distancia carga desde eje anterior		X	mm	672
	1.9	Distancia entre ejes de ruedas		Y	mm	1.427
Pesos	2.1	Peso propio (con batería)			kg	1.810
	2.2	Carga en las ruedas (con carga)	anterior / posterior		kg	1.860 / 1.300
	2.3	ga en las ruedas (en vacío)	anterior / posterior		kg	1.246 / 564
Ruedas - Bastidor	3.1	Neumáticos : plt (poliuretano) vlk (vulkollan)				plt
	3.2	Dimensiones ruedas anteriores			mm	245
	3.3	Dimensiones ruedas posteriores			mm	85
	3.4	Dimensiones ruedas estabilizadoras			mm	150
	3.5	Dimensiones ruedas estabilizadoras				2 + 1x / 4
	3.6	Distancia entre ruedas anteriores		b 10	mm	630
	3.7	tancia entre ruedas posteriores		b 11	mm	380
Dimensiones	4.2	Altura con el montante bajado		h1	mm	2.120
	4.3	Elevación libre		h5	mm	/
	4.4	Altura de elevación		h3	mm	4.560
	4.5	Altura con montante subido		h4	mm	5.280
	4.7	Altura techo de protección		h6	mm	2.080
	4.8	Altura plataforma/asiento desde suelo		h7	mm	850
	4.15	Altura horquillas bajadas		h13	mm	90
	4.19	Longitud total		l1	mm	2.166
	4.20	Longitud total incluyendo laterales horquillas		l2	mm	1.006
	4.21	Anchura total		b1 / b2	mm	950
	4.22	Dimensiones horquillas		s / e / l	mm	80 / 180 / 1.150
	4.24	Anchura placa porta-horquillas		b3	mm	
	4.25	Entrevía externo horquillas		b5	mm	560
	4.32	Hueco libre a mitad del paso	con carga	m2	mm	50
	4.33	Corredor de trabajo paletas 1000 x 1200 recogida 1200		Ast3	mm	
	4.34	Corredor de trabajo paletas 800 x 1200 recogida 800		Ast3	mm	2.545
	4.35	Radio de curvatura		Wa	mm	1,700
Prestaciones	5.1	Velocidad de traslación	con carga / en vacío		km / h	8 / 9.5
	5.2	Velocidad de elevación	con carga / en vacío		m / s	0.18 / 0.25
	5.3	Velocidad de bajada	con carga / en vacío		m / s	0.4
	5.7	Cuesta superable (S2 30 min)			%	
	5.8	Cuesta máx. superable (S2 5 min)			%	10 / 15
	5.10	Freno de servicio M (mecánico) I (hidráulico) IV (inversión)				IV
Motor	6.1	Motor de tracción, potencia S2 60 min			kW	2.6
	6.2	Motor de elevación, potencia S3 15%			kW	4
	6.3	Batería según DIN 43531 / 35 / 36 A, B, C, no				DIN
	6.4	Tensión, Capacidad de batería K5			V / Ah	24 / 500
	6.5	Peso batería (± 5 %)			kg	370
Otro	8.1	Tipo de mando de marcha				MOS ac
	8.4	Ruido en el puesto de conducción			dB (A)	< 70
Ficha técnica con datos detectados según VDI 2198						DS.076IT.REV.00
Los datos y las ilustraciones se consideran a título indicativo sin compromiso. OMG S.r.l. a Socio único se reserva el derecho a aportar cambios sin previo aviso.						